PUMPIRAN

CENTRIFUGAL PUMP 80-250

پمپ گریز از مرکز ۲۵۰–۸۰

GENERAL SPECIFICATIONS OF CENTRIFUGAL PUMPS

Output size	: 32 to 300 mm
Capacity	: 5 to 1800 m^3/ h
Head	: 5 to 90 m
Operating temperature with soft packed stuffing box	: from -50°c to 110°c
Operating temperature with mechanical seal	: from -50°c to 140°c

مشخصات کلی پمپ‌های گریز از مرکز

قطر خروجی : ۳۲ تا ۳۰۰ میلی‌متر

ظرفیت آبدهی : ۵ تا ۱۸۰۰ مترمکعب در ساعت

ارتفاع : ۵ تا ۹۰ متر

درجه حرارت سیال درآببندی با نوار گرافیت : از ۵۰ – تا ۱۱۰ درجه سانتی‌گراد

درجه حرارت سیال درآببندی با آببند مکانیکی : از ۵۰ – تا ۱۴۰ درجه سانتی‌گراد

Material :

Shaft	: Steel Ck45
Impeller	: Cast - Iron GG - 25
Casing	: Cast - Iron GG - 25

Material are changeable on request.

جنس مواد :

محور : فولاد Ck45

پروانه : چدن GG - 25

محفظه : چدن GG - 25

جنس مواد بر حسب تقاضا قابل تغییر است.

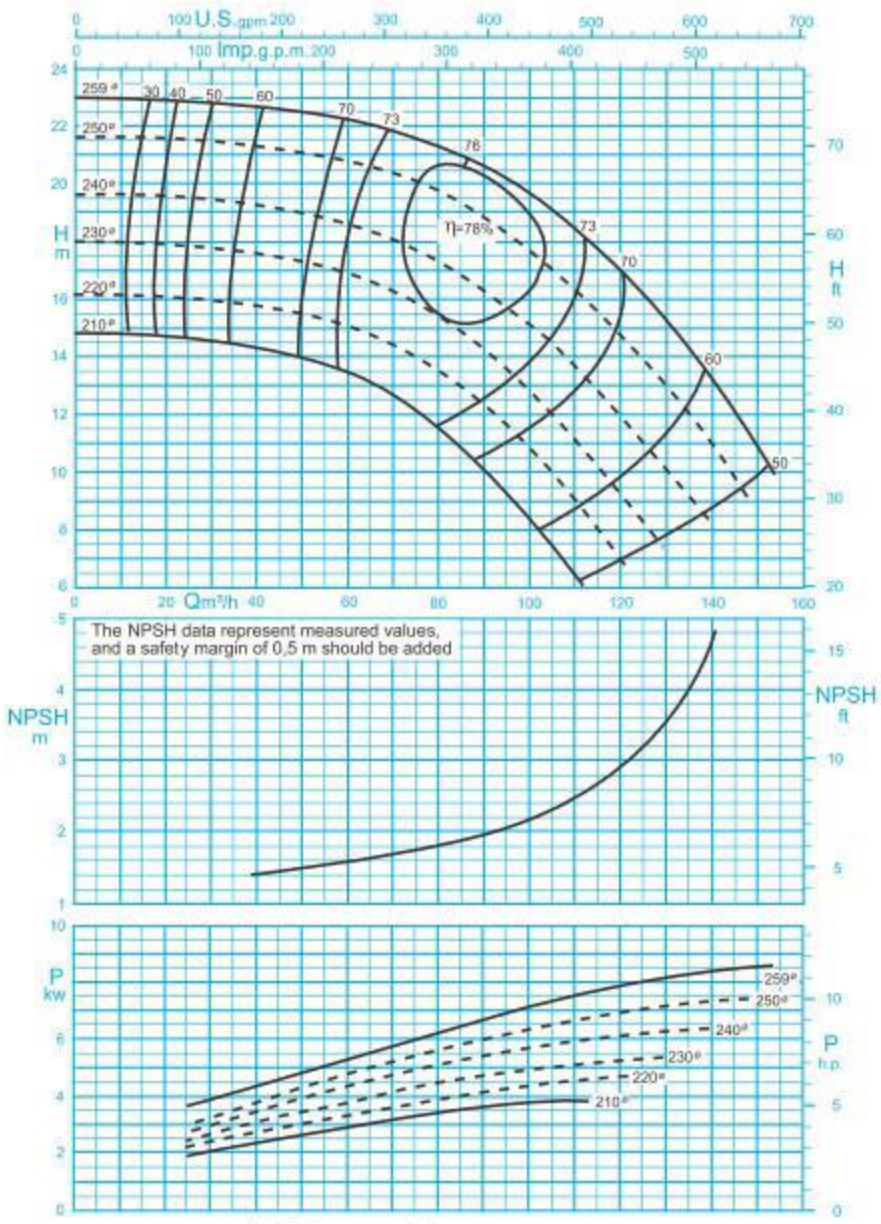

1450 rpm / ۱۴۵۰ دور موتور

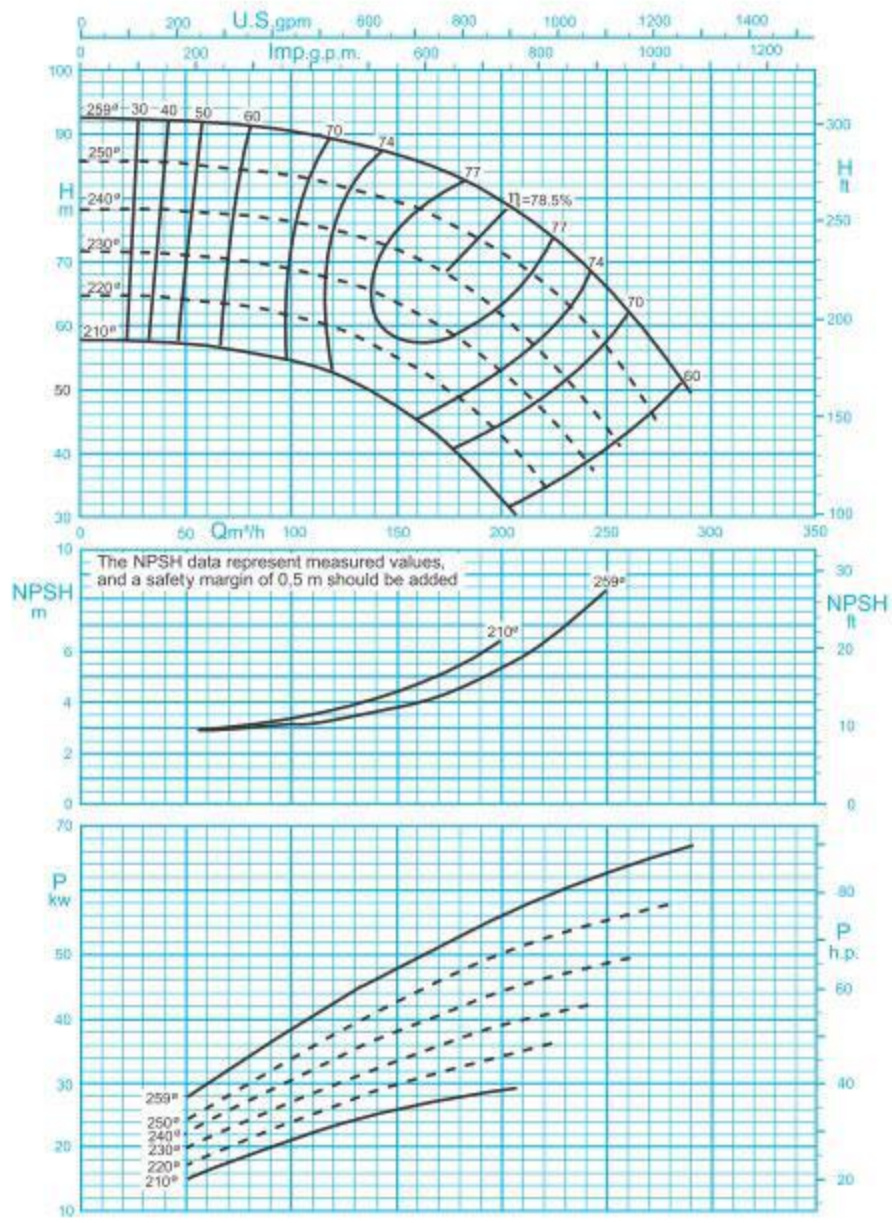

2900 rpm / ۲۹۰۰ دور موتور

ISO 9906:2012 Grade 3B

مقادیر ارتفاع و توان برای دانسیته ρ=1kg/dm^3 و گرانروی سینماتیک 20mm^2/s می‌باشد.

Head and power ratings apply to media with a density of ρ=1kg/dm^3 and a kinetic of 20mm^2/s.

PUMPIRAN

CENTRIFUGAL PUMP 80-250

پمپ گریز از مرکز ۲۵۰-۸۰

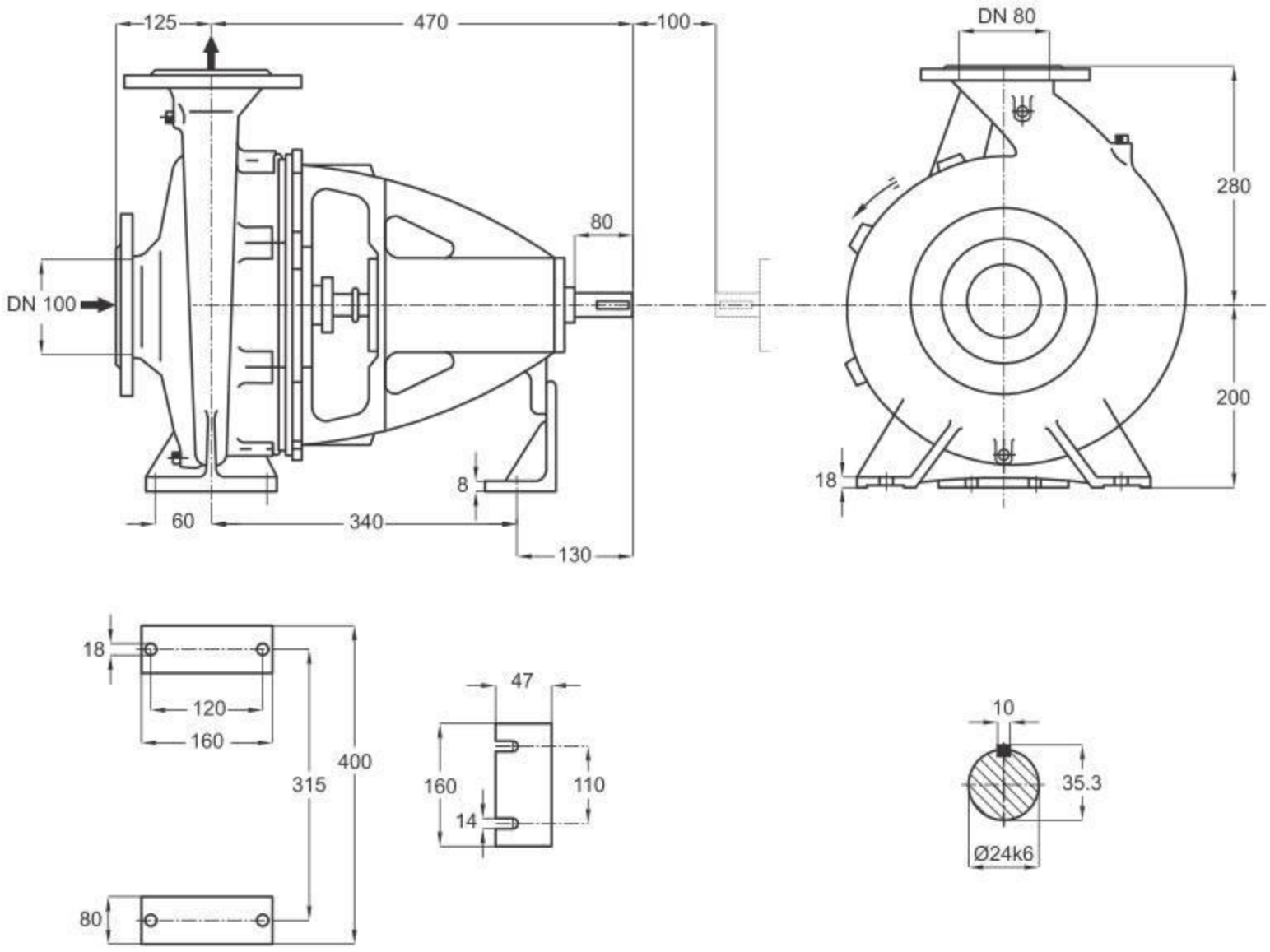

دور ۱۴۵۰ RPM 1450	آبدهی (مترمکعب بر ساعت) Capacity (m^3/h)					قطر پروانه Imp. Dia. (mm)	فلنج‌پمپ Pump Flange (mm)		مشخصات موتور Motor Characteristics			قطر لوله Pipe Dia. (Inch)	
	40	70	90	120	140		مکش Inlet	رانش outlet	Power / قدرت A kW کیلووات	HP اسب‌بخار	I / جریان Amp آمپر	مکش Inlet	رانش outlet
ارتفاع (متر) Head (m)	22.6	21.8	20.6	17	13.2	259	100	80	11	15	23.8	B	C
	21.3	20.3	18.8	14.7	11	250			11	15	23.8		
	19.2	18	16.3	11.8	8.1	240			7.5	10	16.5		
	17.5	16.2	14.2	9.2	-	230			7.5	10	16.5		

دور ۲۹۰۰ RPM 2900	آبدهی (مترمکعب بر ساعت) Capacity (m^3/h)					قطر پروانه Imp. Dia. (mm)	فلنج‌پمپ Pump Flange (mm)		مشخصات موتور Motor Characteristics			قطر لوله Pipe Dia. (Inch)	
	50	100	150	200	250		مکش Inlet	رانش outlet	Power / قدرت A kW کیلووات	HP اسب‌بخار	I / جریان Amp آمپر	مکش Inlet	رانش outlet
ارتفاع (متر) Head (m)	92	90	86	79	66	259	100	80	75	102	131	B	C
	85	83	79	71	56	250			75	102	131		
	78	76	72	61	44	240			55	75	98		
	71	68	63	53	-	230			45	61	81.5		

توضیحات A,B,C در صفحه ۱۱۵